Aktualisierungen finden Sie auf unserer Website

www.crossmetal.de

Vertrieb in Deutschland
und deutschsprachige Schweiz:

ALEX MESSE & LADENBAU GMBH
KÖPPENWEG 4 - D – 37574 EINBECK
FON: +49 (5561) 70 21
WWW.3ALEX.DE - INFO@3ALEX.DE

Hergestellt in Italien von

CROSSMETAL SRL
VIA PACINOTTI 58B - 20094 CORSICO (MI) ITALY
TEL. +39 02 97381431 - INFO@CROSSMETAL.IT

SYSTEM 18, 24 & 25

MODULARES KONSTRUKTIONSSYSTEM FÜR MESSEN UND AUSSTELLUNGEN

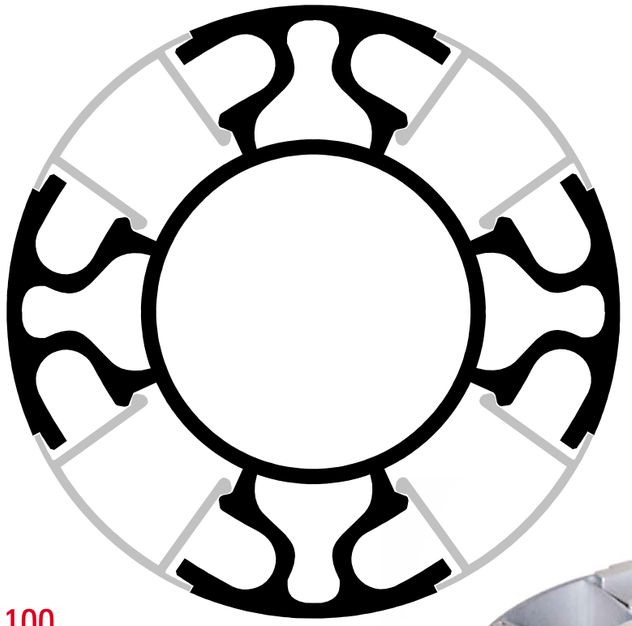

100

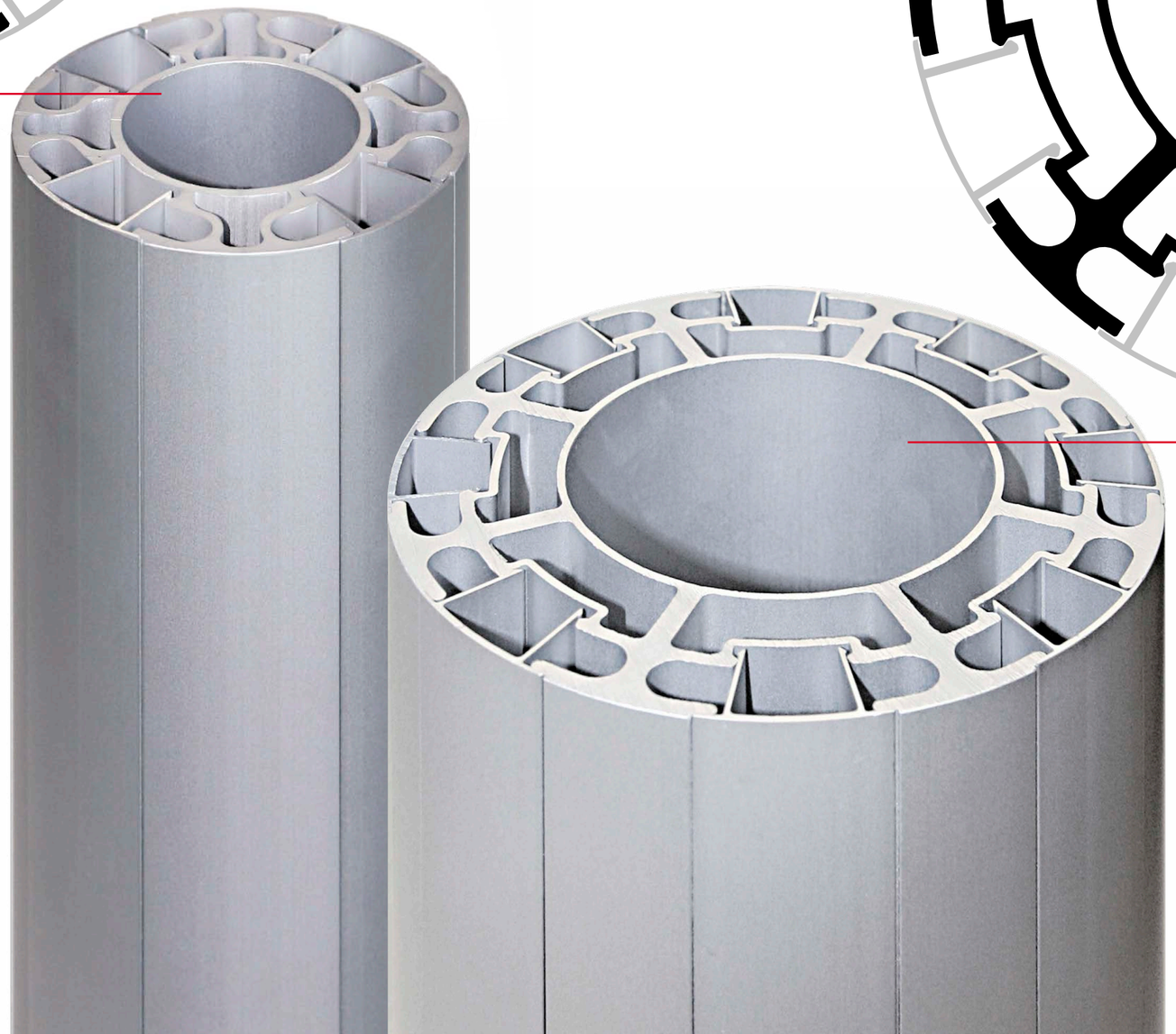

SYSTEM 18

System 18 basiert auf im Extrusionsverfahren hergestellten, eloxierten bzw. lackierten Aluminium- Elementen.

Es besteht aus einer 4-Weg Säule mit einem Durchmesser von 100mm und einer kastenförmigen Querstrebe von 180mm.

Die Hohlkehlen in der Säule weisen einen Entriegelungsausschnitt auf. Der obere Hohlraum der Säule kann zur Kabeldurchführung sowie zur Positionierung einer Leiste zwecks Befestigung von Wandverkleidungen genutzt werden.

Dieses System ist ideal für die einfache, aber präzise Einrichtung kleiner bis mittelgroßer Räume.

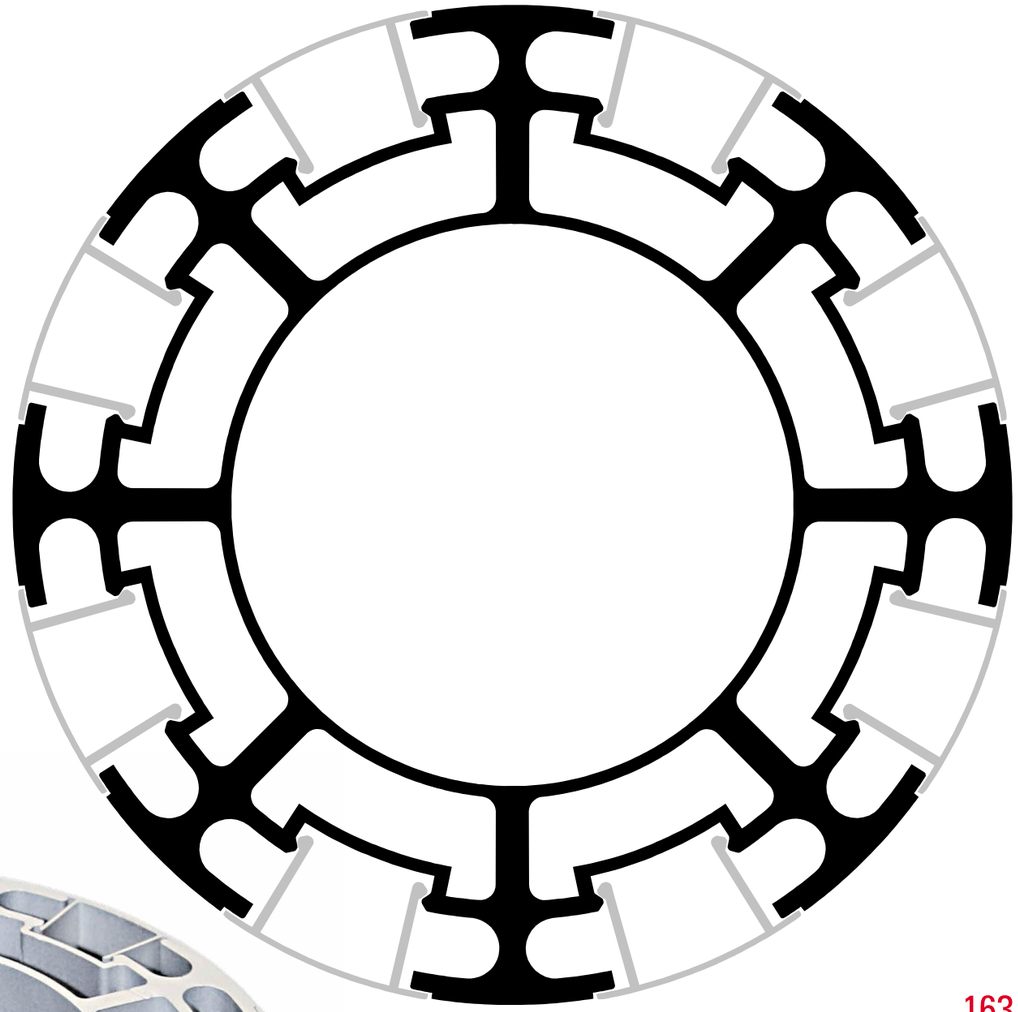

163

SYSTEM 24

System 24 basiert auf im Extrusionsverfahren hergestellten, eloxierten bzw. lackierten Elementen.
Es besteht aus einer 8-Weg Säule mit einem Durchmesser von 163mm und
einer IPE-Strebe von 240mm.
Die Hohlkehlen in der Säule weisen einen Entriegelungsausschnitt auf.
Der obere Hohlraum der Säule kann zur Kabeldurchführung sowie zur Positionierung einer Leiste zwecks Befestigung von Wandverkleidungen genutzt werden.
Dieses System ist ideal für die Einrichtung kleiner bis mittelgroßer Räume mit aufgesetzten Trägern oder sehr komplexen Verbindungsstücken.

BEAM 18

ELO XIERTE ODER LACKIERTE ALUMINIUM -SÄULE FÜR HÖHEN BIS ZU 4M

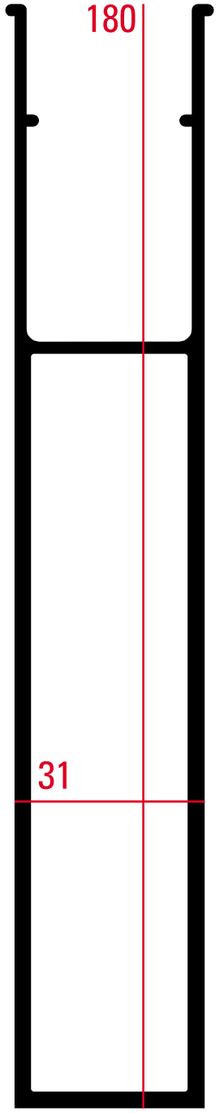

BEAM 24

ELO XIERTE ODER LACKIERTE ALUMINIUM -SÄULE FÜR HÖHEN BIS ZU 6M

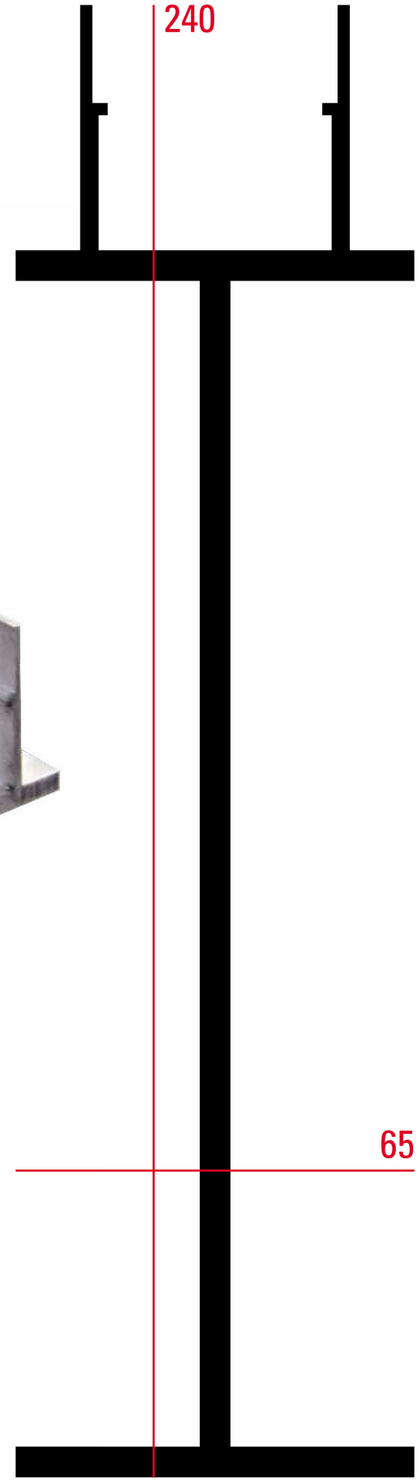

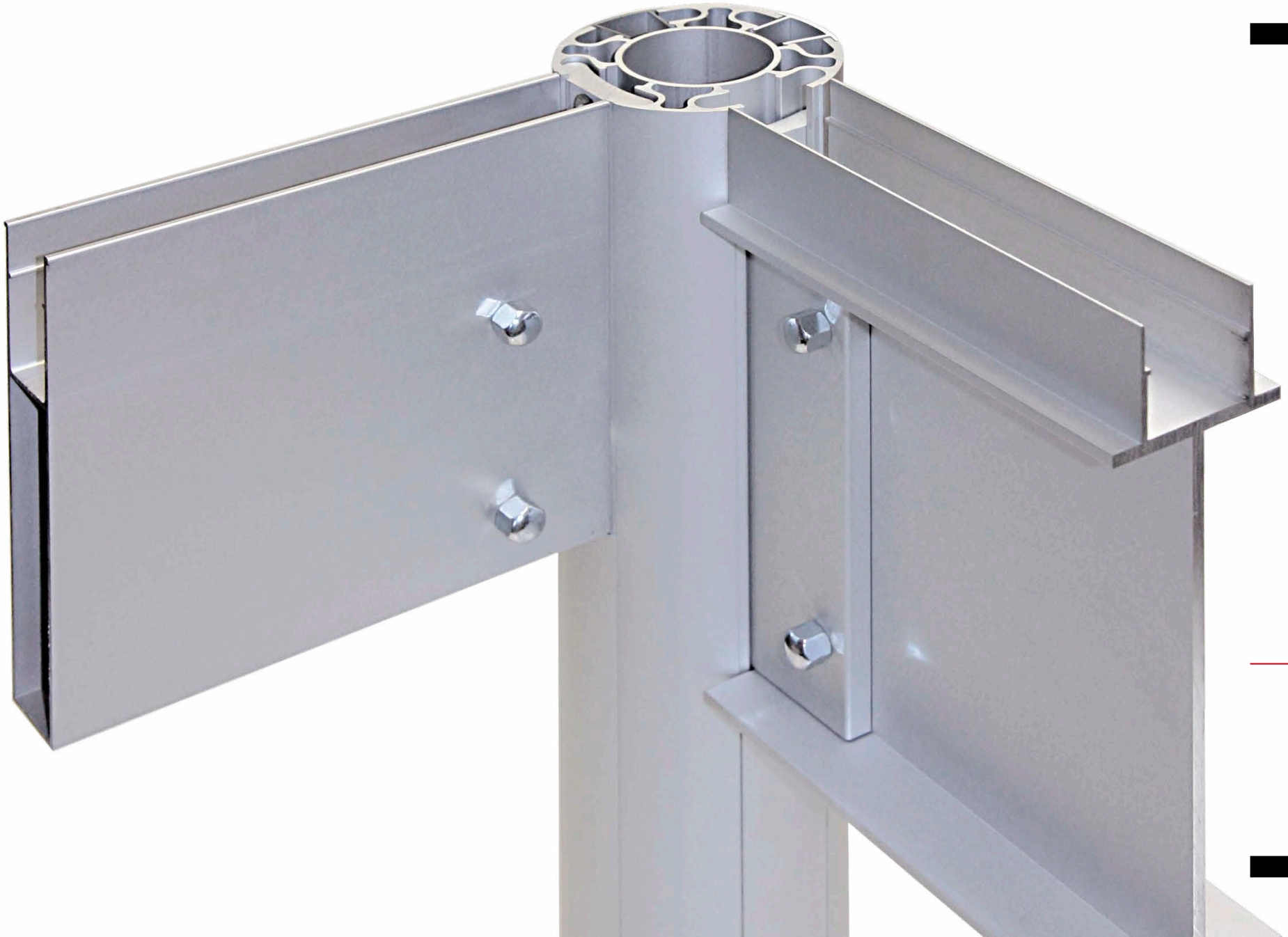

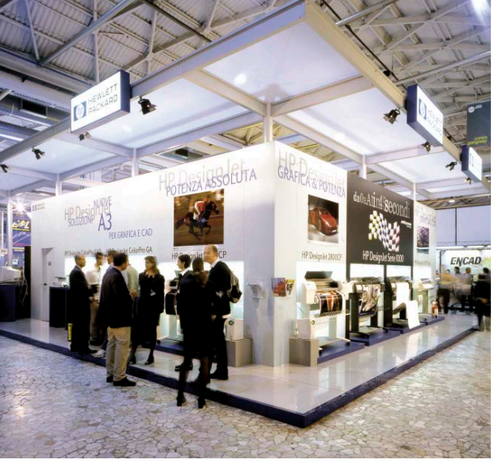

Hewlett-Packard
Smau - Milano

Industrie Cartarie Tronchetti
TissueWorld - Nizza

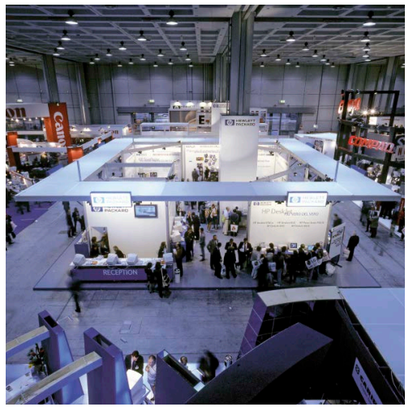

Digital Equipment - Smau - Milano - *Projekt: F.Ponti*

Ilme
Elettromeccanica - Hannover

SIPRA
"CAROSELLO"
Projekt: Gregotti & Associati

ALENIA - Airshow - Paris
Projekt: Gregotti & Associati

EDILGRES - Cersaie - Bologna
Projekt: Genius Progetti

Casmatic
TissueWorld - Nizza
Projekt: ai Granai

TIM - Motorshow - Bologna - *Projekt: F.Ponti*

BEAM 25

ELO XIERTE ODER LACKIERTE ALUMINIUMSTREBE FÜR WANDBREITEN BIS ZU 8M

SYSTEM 25

System 25 ist ein Messebausystem für große Standflächen, das als Option zum „American Beam“ System konzipiert wurde.

Es besteht aus Säulen und Querstreben aus eloxiertem Aluminium und ermöglicht den Bau von Wandflächen von bis zu 8 x 8 m.

Aufgrund des geringen Gewichts lässt sich das System schnell und einfach montieren.

Die Querstreben sind werkseitig mit Löchern versehen, um Leuchten, Banner oder Bildschirme anzubringen, wobei die Verkabelung innerhalb der Querstreben verläuft.

In den Querstreben ist eine Holzlatte zur Befestigung von Wandverkleidungen eingebracht.

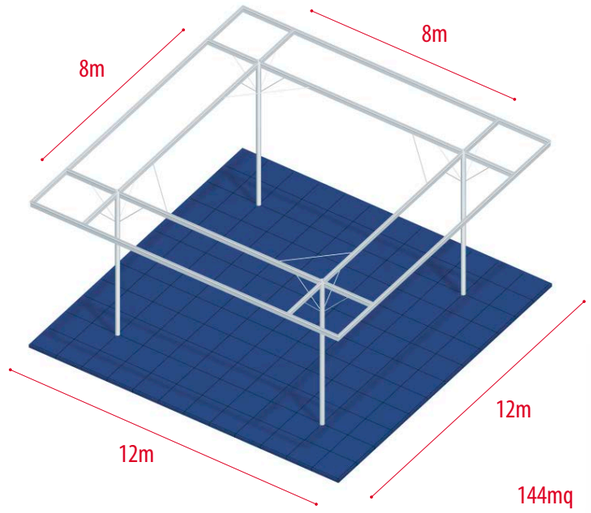

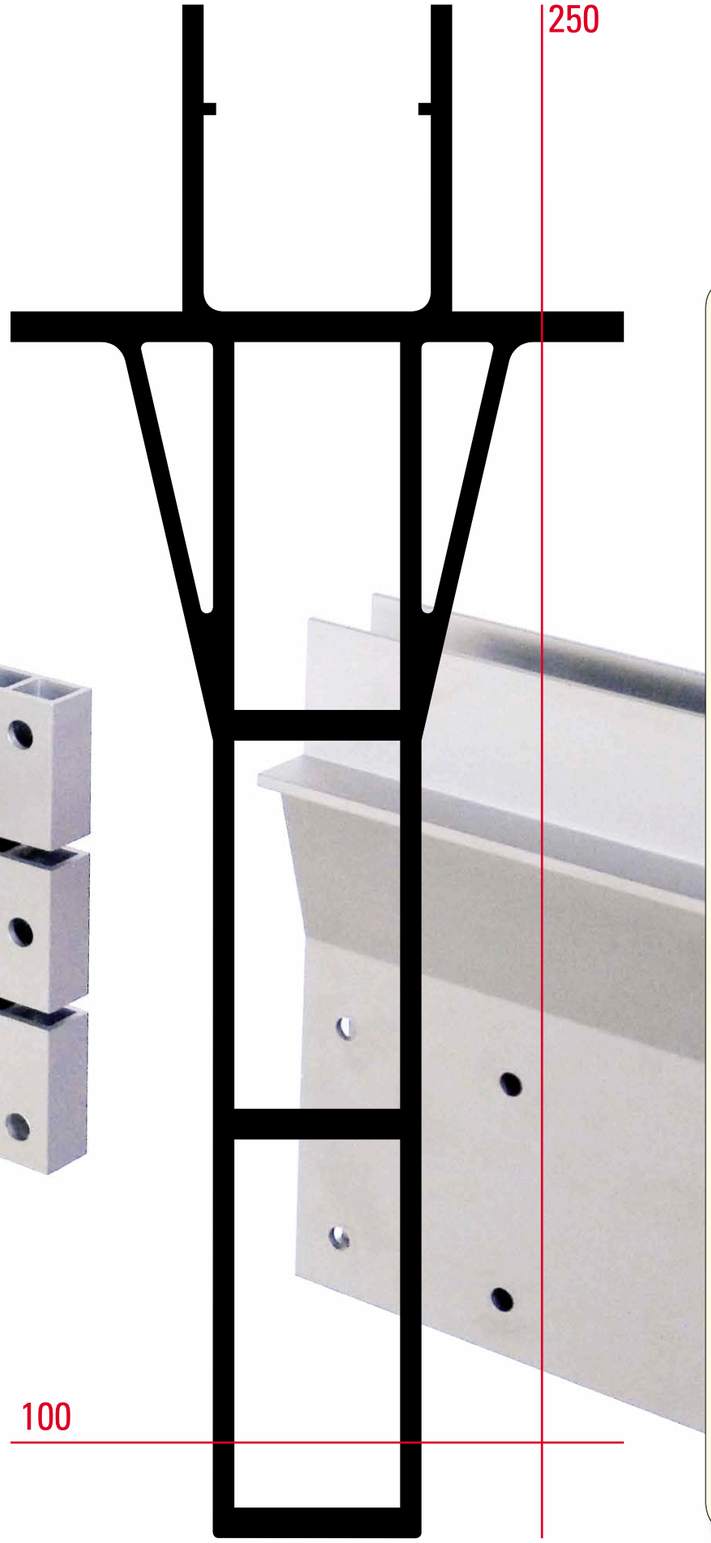

BELASTBARKEITSANALYSE

1 - BESCHREIBUNG

Dieses komplett aus Aluminium bestehende System wird für den allgemeinen Messestandbau eingesetzt. Es besteht aus folgenden Komponenten:

- BEAM 25
Diese Querstreben wurden auf den Seiten zuvor beschrieben und können für Wandbreiten bis zu 8m eingesetzt werden.

- COLUMN 8
Kreisförmige Säulen für Standhöhen bis zu 8m.

- Verbindung Säule – Querstrebe

- Horizontale und vertikale Stabilitätssparren

2 - MATERIALEIGENSCHAFTEN

Kaltgehärtetes Aluminium UNI 6060/T5

$E = 68500\ N/mm^2$

$s = 260\ N/mm^2$

$s^{amm} = s/2{,}3 = 1130\ daN/cm^2$

Allug. = 8%

$t^{amm} = s^{amm} / \sqrt{3} = 650\ daN/cm^2$

3 - LASTANALYSE

Maximal zulässige Überlast

-BEAM 25	L = 4,00 m	q^{acc} = **400 Kg/ml**
-BEAM 25	L = 6,00 m	q^{acc} = **120 Kg/ml**
-BEAM 25	L = 8,00 m	q^{acc} = **50 Kg/ml**

ORDINE DEGLI INGEGNERI - MILANO
Dott. Ing. FRANCO TINTORI N. 10351

Altarea
Expo Real Estate - Milano

Autodesk
Mostra Saie - Bologna

ReLive
Expo Real Estate - Milano
projekt: Urbam

Herman Miller - Salone del Mobile - Milano

Icon Fitness
ISPO Winter - Monaco di Baviera
projekt: Studio +A

Consta
Expo Real Estate - Milano

Thermo King
Transpotec - Milano

Cotto Tuscania
Cersaie - Bologna
projekt: Effige

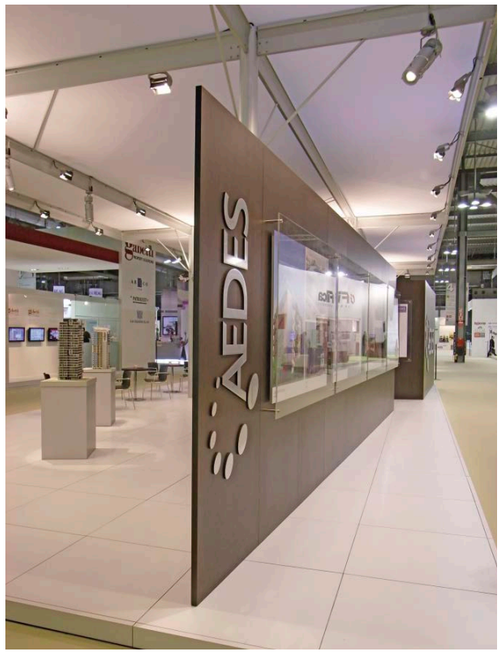

Aedes - Expo Real Estate - Milano